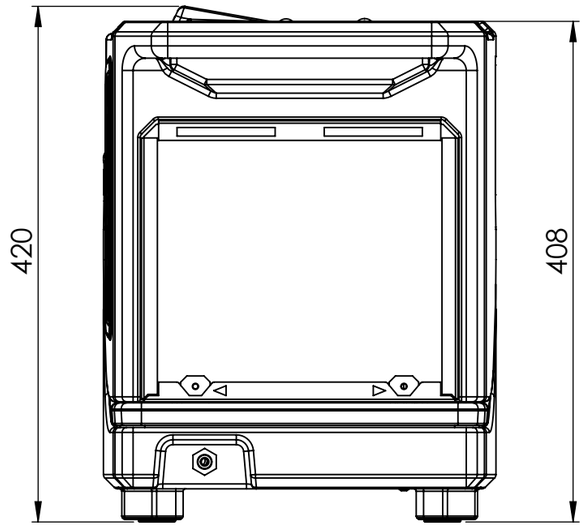

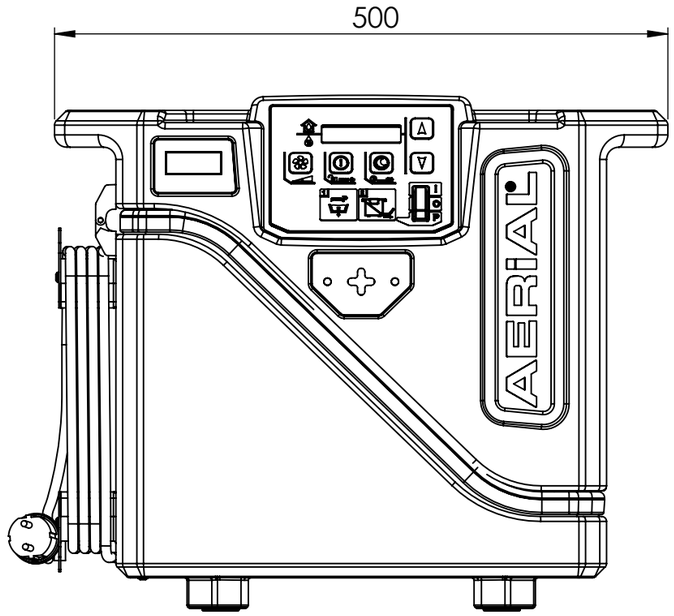

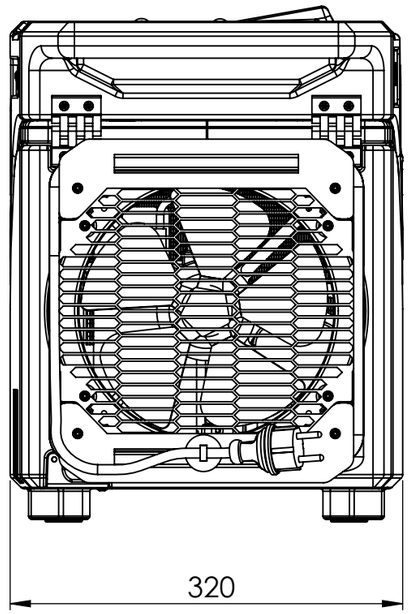

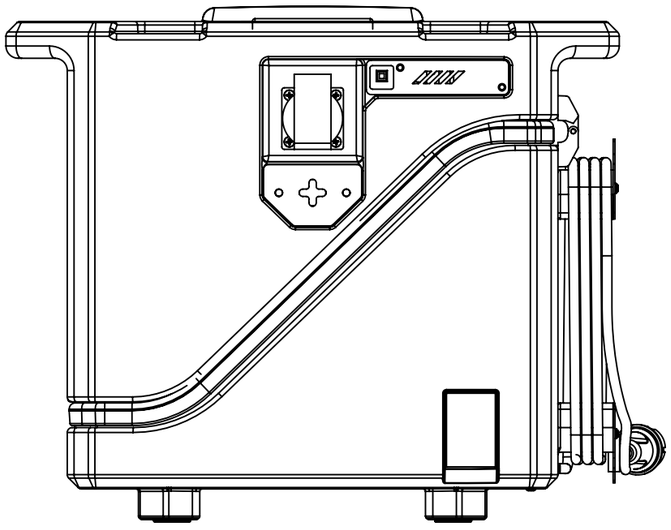

Maße in Milimeter

EN ISO 9013 : 2003
DIN 6930-2 : 2010
DIN 6935: 2011-10
DIN EN ISO 13920ISO 2768 - m

DANTHERMGROUP
Dantherm GmbH
Oststraße 148 / 22844 Norderstedt

REV	ÄNDERUNG	DATUM	NAME	GEZEICHNET	
				NAME	MH
				DATUM	22.05.2019
				FREIGEGEBEN	
				NAME	MH
				DATUM	22.05.2019
				GEWICHT: 16.40 kg	

OBJEKT

Materialstärke: mm

MATERIAL:

TITLE:

AD20

ARTIKELNUMMER

0110-0020-030

FORMAT A3

SCALE: 1:5

SEITE 1 VON 1