BP5F

FR

MANUEL D'UTILISATION
THERMOMÈTRE ALIMENTAIRE

TROTEC

TRT-BA-BP5F-TC2018-13-006-FR

Sommaire

Indications sur le manuel d'utilisation 2
Normes de sécurité 2
Informations sur l'appareil 3
Transport et stockage 5
Utilisation 5
Maintenance et réparation 7
Défauts et pannes 7
Élimination des déchets 7

Indications sur le manuel d'utilisation

Symboles

Avertissement relatif à la tension électrique
Ce symbole indique que la tension électrique cause des risques pour la vie et la santé des personnes.

Avertissement
Cette mention d'avertissement indique un risque moyen qui peut entraîner des blessures graves ou mortelles s'il n'est pas évité.

Attention
Cette mention d'avertissement indique un risque faible qui peut entraîner des blessures bénignes ou moyennes s'il n'est pas évité.

Remarque
Cette mention d'avertissement indique des informations importantes (par ex. dommages matériels), mais aucun danger.

Info
Les indications présentant ce symbole vous aident à exécuter vos tâches rapidement et en toute sécurité.

Observer le mode d'emploi
Les indications présentant ce symbole vous indiquent qu'il est nécessaire de respecter le manuel d'utilisation.

Vous pouvez télécharger la dernière version du manuel d'utilisation et la déclaration de conformité UE sous le lien suivant :

BP5F

https://hub.trotec.com/?id=41866

Normes de sécurité

Veuillez lire attentivement le présent manuel avant la mise en service ou l'utilisation de l'appareil et conservez-le à proximité immédiate de l'endroit d'installation ou de l'appareil même !

Avertissement
Lire toutes les consignes de sécurité et toutes les instructions.
Le non-respect des consignes de sécurité risque de causer une électrocution, de provoquer un incendie et/ou de causer des blessures graves.
Conservez toutes les consignes de sécurité et toutes les instructions pour pouvoir vous y reporter ultérieurement.
Les enfants de plus de 8 ans et toute personne ayant des capacités physiques, sensorielles ou mentales réduites ou ne possédant pas l'expérience et/ou les connaissances nécessaires peuvent utiliser l'appareil pour autant qu'ils bénéficient d'une supervision ou ont reçu une instruction adéquate relative à une utilisation sure de l'appareil et qu'ils ont compris les dangers liés à cette utilisation.
Les enfants ne sont pas autorisés à jouer avec l'appareil. Il est interdit aux enfants d'effectuer le nettoyage et l'entretien de l'appareil sans surveillance.

- N'utilisez pas l'appareil dans des locaux présentant un risque d'explosion.
- N'utilisez pas l'appareil dans des atmosphères agressives.
- Protégez l'appareil du rayonnement direct et permanent du soleil.
- Ne retirez aucun signe de sécurité, autocollant ou étiquette de l'appareil. Tous les signes de sécurité, les autocollants et les étiquettes doivent être conservés de manière à rester lisibles.
- L'appareil ne doit pas être ouvert.
- Observez les conditions d'entreposage et de fonctionnement conformément au chapitre Données techniques.

Utilisation conforme

Utilisez l'appareil uniquement pour mesurer la température des denrées alimentaires au moyen du capteur infrarouge ou de la sonde de température au sein de la plage de mesure indiquée dans les caractéristiques techniques.

Pour utiliser l'appareil de manière adéquate, utilisez uniquement les accessoires homologués de Trotec ou les pièces de rechange de Trotec.

Utilisation non conforme

L'appareil ne convient pas à la mesure de la température corporelle des humains ou des animaux. L'appareil ne doit pas être dirigé sur des personnes. N'utilisez pas l'appareil dans des zones explosives ou pour effectuer des mesures dans des liquides ou sur des pièces sous tension. Trotec décline toute responsabilité en cas de dommages résultant d'une utilisation non conforme. En l'occurrence, tout recours en garantie sera exclu. Toute modification structurelle, toute transformation ou tout ajout arbitraire au niveau de l'appareil est strictement interdit.

Qualification du personnel

Toute personne utilisant le présent appareil doit :

- connaître les dangers que la manipulation des aliments à haute température, par exemple rôtir ou faire des grillades, peuvent provoquer.
- avoir lu et compris le manuel d'utilisation, et notamment le chapitre Normes de sécurité.

Risques résiduels

Avertissement
Vous risquez de vous blesser ou de blesser autrui avec la sonde en acier. Observez les risques potentiels lorsque la sonde en acier est dépliée et repliez-la immédiatement après utilisation.

Avertissement
Danger de suffocation !
Veuillez ne pas laisser traîner les emballages vides. Ils pourraient être dangereux pour les enfants.

Avertissement
L'appareil n'étant pas un jouet, il n'est pas adapté aux enfants.

Avertissement
L'utilisation de l'appareil peut comporter un risque s'il est utilisé par des personnes non compétentes, en cas d'utilisation non conforme ou non conventionnelle ! Veuillez respecter les exigences relatives à la qualification du personnel !

Attention
Tenez l'appareil à l'écart de sources de chaleur.

Remarque
N'exposez pas l'appareil à l'humidité ou à des températures extrêmes afin d'éviter de le détériorer.

Remarque
N'utilisez pas de nettoyants agressifs, abrasifs ou décapants pour nettoyer l'appareil.

Informations sur l'appareil

Description de l'appareil

Le BP5F permet, à l'aide d'un capteur infrarouge et d'une sonde de température, de déterminer la température des produits alimentaires conformément au standard HACCP (Hazard Analysis and Critical Control Points).

En plus de l'affichage de température numérique, trois LED indiquent si la température déterminée est comprise dans les plages HACCP.

Selon la directive HACCP, le respect de températures inférieures à 4 °C et supérieures à 60 °C est considéré comme un outil important dans le secteur de l'alimentation pour éviter la formation et la multiplication de micro-organismes dangereux pour la santé. En revanche, des températures comprises entre 4 et 60 °C peuvent favoriser les germes. Afin de pouvoir vérifier rapidement le respect ou le non-respect des limites de température, le thermomètre alimentaire BP5F est muni, en plus de l'affichage de température numérique, de trois LED supplémentaires correspondant aux différentes plages de température.

Représentation de l'appareil

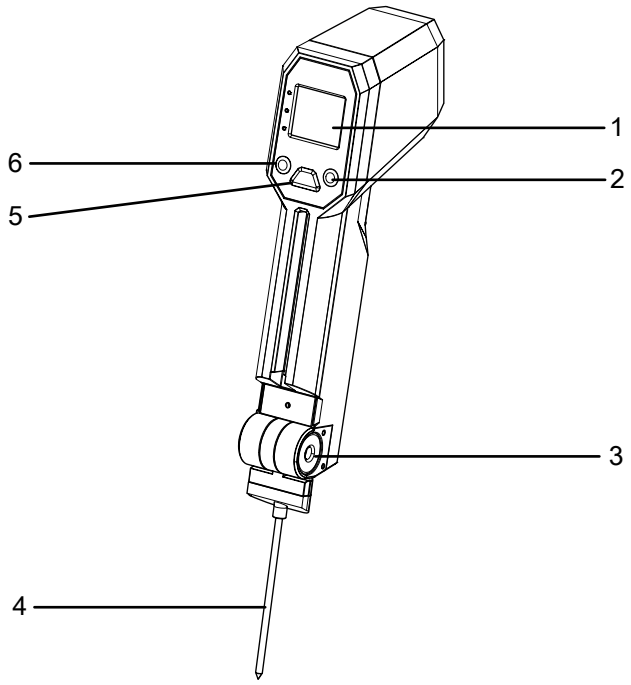

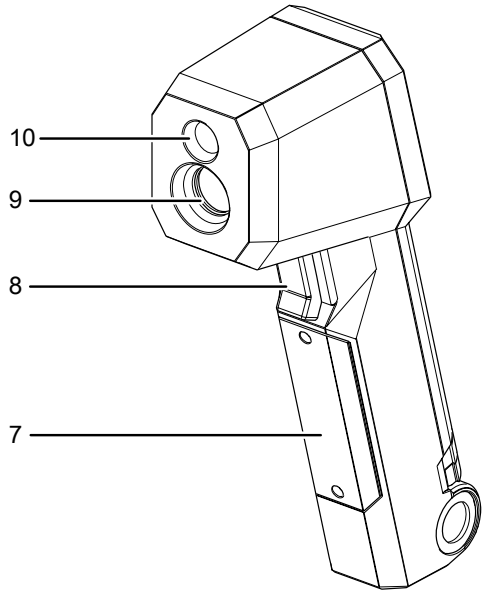

N°	Désignation
1	Écran
2	Touche *SET*
3	Dispositif de verrouillage de la sonde de température
4	Sonde de température
5	Touche *MEAS*
6	Touche *TIMER*
7	Couvercle du compartiment à pile
8	Touche de mesure
9	Capteur infrarouge
10	LED

Écran

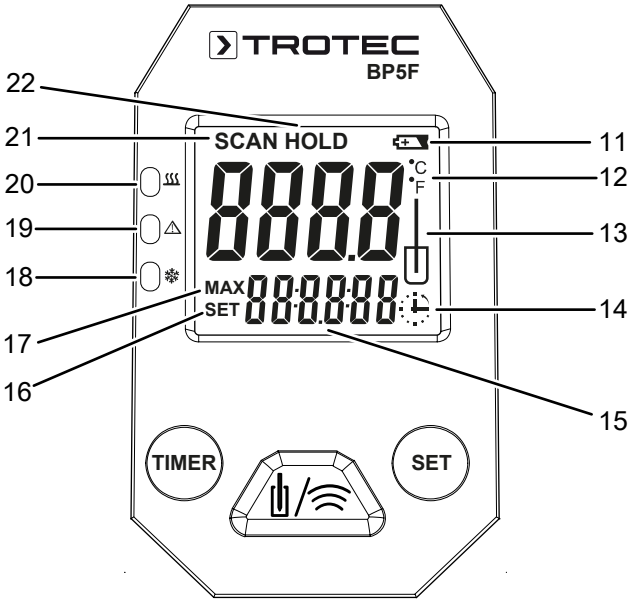

N°	Désignation
11	Affichage de l'état de la pile
12	Affichage de l'unité de température
13	Affichage du mode de mesure via la sonde de température
14	Affichage de la fonction minuterie
15	Affichage à segments : • Valeur maximale de la dernière mesure • Valeur minimale de la dernière mesure • Temps pour la fonction minuterie
16	Affichage *SET* – Réglage du temps pour la fonction minuterie
17	Affichage *MAX* – Affichage de la valeur maximale
18	LED verte – Température inférieure à 4 °C (40 °F)
19	LED rouge – Température comprise entre 4 et 60 °C (40 et 140 °F)
20	LED verte – Température supérieure à 60 °C (140 °F)
21	Affichage *SCAN* – Mesure en cours
22	Affichage *HOLD* – Figeage de l'affichage

Caractéristiques techniques

Paramètre	Valeur
Modèle	BP5F
Numéro d'article	3.510.003.020
Poids	180 g
Dimensions (longueur x largeur x hauteur)	185 mm x 50 mm x 67 mm
Sonde de température	
Plage de mesure	de -40 à +200 °C (-40 °F à 392 °F)
Précision	en dessous de -5 °C (23 °F) : +1 °C (1,8 °F) entre -5 et 65 °C (23 °F et 150 °F) : +1 °C (1,8 °F) au-dessus de 65 °C (150 °F) : +1 %
Capteur infrarouge	
Plage de mesure	de -40 à +280 °C (-40 °F à 536 °F)
Précision	en dessous de -40 jusqu'à 4 °C (de -40 °F jusqu'à 39,2 °F) : +2 °C (3,6 °F) entre 4 et 65 °C (39,2 °F et 150 °F) : +1 °C (1,8 °F) au-dessus de 65 °C (150 °F) : +1,5 %
Temps de réponse	< 500 ms
Indice de protection	IP65
Degré d'émission	0,95
Rapport entre la distance et le diamètre du point de mesure	20:1
Arrêt automatique	au bout de 20 secondes environ
Alimentation électrique	Pile 9 V

Contenu de la livraison

- 1 BP5F
- 1 pile de 9 V
- 1 notice succincte

Transport et stockage

Remarque

L'appareil peut s'endommager si vous le transportez ou l'entreposer de manière inappropriée.
Observez les informations relatives au transport et à l'entreposage de l'appareil.

Transport

L'appareil est emballé par le fabricant pour être protégé au mieux des avaries.

Stockage

Observez les conditions de stockage suivantes lorsque vous n'utilisez pas l'appareil :

- au sec et protégé du gel et de la chaleur
- dans un endroit protégé de la poussière et de l'exposition directe du soleil
- à un température correspondant à la plage indiquée au chapitre « Caractéristiques techniques ».
- retirer les piles de l'appareil

Utilisation

Remarque

Veuillez vous assurer que la surface de l'appareil est sèche et que l'appareil est éteint.

Mise en place de la pile

1. À l'aide d'un tournevis approprié, dévissez les deux vis du compartiment à pile pour l'ouvrir.
2. Enlevez le couvercle du compartiment à pile (7).
3. Insérez la pile (1 pile de 9 V) dans le compartiment à pile en respectant la polarité.
4. Remettez le couvercle du compartiment à pile en place sur l'appareil et revissez les vis.

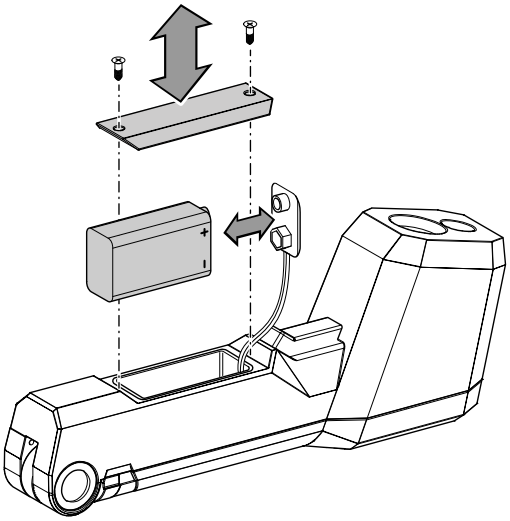

Mise en marche et sélection du mode de mesure

Indication :
Veuillez noter que le passage d'un endroit froid à un endroit chaud peut entraîner la formation de condensation sur la platine conductrice de l'appareil. Cet effet physique inévitable fausse les mesures. Dans ce cas, l'écran n'indique aucune valeur ou une valeur erronée. Attendez quelques minutes avant d'effectuer une mesure, afin que l'appareil s'adapte au changement de conditions.

Pour commuter entre la mesure par infrarouge et la mesure via la sonde de température, procédez comme suit :

1. Appuyez sur une touche quelconque pour mettre l'appareil en marche.
2. Appuyez sur la touche *MEAS* (6) pour sélectionner la mesure par infrarouge ou la mesure via la sonde de température.
   ⇨ Si le symbole correspondant à la mesure via la sonde de température (13) est affiché, cela signifie que ce mode de mesure est actif.
   ⇨ Si le symbole n'est pas visible, c'est le mode de mesure par infrarouge qui est sélectionné.

Exécution de la mesure par infrarouge

Info
La vapeur et la fumée épaisse peuvent influencer la mesure.

Info
Assurez-vous que la surface à mesurer est dépourvue de poussières, de saletés, de givre ou de substances similaires.

Info
Pour obtenir des résultats plus précis sur des surfaces réfléchissantes, il faut pourvoir celles-ci d'une bande adhésive mate ou d'une peinture noire avec un indice d'émissivité le plus élevé possible et connu.

Info
Tenez compte du rapport (20:1) entre la distance et le diamètre du point de mesure. Plus la distance jusqu'à l'objet est importante, plus le diamètre du point de mesure est grand et plus le résultat est imprécis.

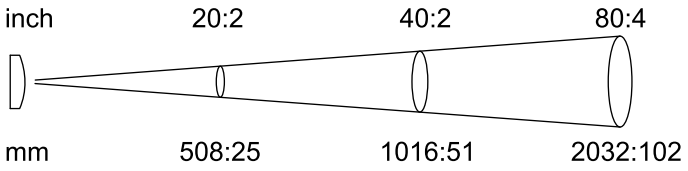

1. Allumez l'appareil et sélectionnez le mode de mesure par infrarouge.
2. Dirigez l'appareil sur l'objet à mesurer et maintenez la touche de mesure (8) enfoncée.
   ⇨ L'affichage *SCAN* (21) apparaît sur l'écran. La mesure est en cours.
   ⇨ La valeur de mesure actuelle s'affiche.
3. Relâchez la touche de mesure (8).
   ⇨ L'affichage *HOLD* (20) apparaît sur l'écran. L'appareil arrête la mesure.
   ⇨ La dernière valeur mesurée s'affiche.

Exécution de la mesure via la sonde de température

1. Appuyez sur le dispositif de verrouillage de la sonde de température (3) et dépliez la sonde (4).
2. Insérez la sonde de température (4) d'environ 1 cm dans l'objet à mesurer.
3. Allumez l'appareil et sélectionnez le mode de mesure via la sonde de température.
4. Appuyez sur la touche *MEAS* (5).
   ⇨ La valeur de mesure actuelle s'affiche.

Remarque
La sonde de température n'est pas un pic à glace et ne doit pas être introduite violemment dans un produit congelé, sous peine d'endommager l'appareil.

Réglage de la minuterie

Vous pouvez régler une minuterie sur l'appareil. Après écoulement du temps paramétré, un bip retentit durant 30 secondes.

Pour régler la minuterie, procédez comme suit :

1. Appuyez sur la touche *TIMER* (6) pour accéder au menu de la minuterie.
2. Le temps de la minuterie s'affiche.
3. Maintenez la touche *TIMER* (6) enfoncée pendant 2 secondes pour commuter entre les secondes, les minutes et les heures.
   ⇨ Le format actuellement sélectionné clignote.
4. Maintenez la touche *SET* (2) enfoncée pour régler la valeur correspondante.
5. Appuyez sur la touche de mesure (8) pour lancer la minuterie.
   ⇨ La minuterie démarre et reste active en arrière-plan, même si vous passez dans un autre menu ou si l'appareil s'éteint pour cause de non-utilisation.
   ⇨ Après écoulement du temps paramétré, un bip retentit durant 30 secondes. Appuyez sur une touche quelconque pour arrêter le bip.

En cas de non-utilisation, l'appareil s'éteint au bout d'environ 20 secondes.

Modification de l’unité d’affichage °C / °F

Par défaut, la température est indiquée en °C.

Pour changer l’unité de température sur l’appareil, procédez comme suit :

1. Appuyez sur la touche *SET* (2) pour modifier l’unité.
   ⇨ L’écran (1) indique l’unité actuellement sélectionnée °C ou °F dans l’affichage de l’unité de température (12).

Maintenance et réparation

Remplacement des piles

La pile doit être remplacée lorsque le symbole de pile apparaît sur l’écran (1) ou s’il est impossible d’allumer l'appareil. Voir le chapitre Utilisation.

Nettoyage

Nettoyez l’appareil avec un chiffon humide, doux et non pelucheux. Veillez à ce qu’aucune humidité ne pénètre dans le boîtier. N’utilisez pas d’aérosol, de solvant, de nettoyant à base d’alcool ni de produit abrasif pour nettoyer l’appareil, mais uniquement un chiffon imbibé d’eau claire.

Dépannage

Veuillez ne pas modifier l'appareil, ni monter des pièces de rechange. Veuillez vous adresser au fabricant pour faire dépanner ou contrôler l'appareil.

Défauts et pannes

Dans le cadre de sa production, le bon fonctionnement de l'appareil a été contrôlé à plusieurs reprises. Malgré tout, si l'appareil devait présenter des dysfonctionnements, contrôlez-le en vous conformant à la liste suivante.

Veuillez vous adresser au fabricant pour faire dépanner ou contrôler l'appareil.

Élimination des déchets

Le pictogramme représentant une poubelle barrée, apposé sur un appareil électrique ou électronique, signifie que celui-ci ne doit pas être éliminé en fin de vie avec les ordures ménagères. Des points de collecte gratuits pour les appareils électriques ou électroniques usagés sont à votre disposition à proximité de chez vous. Les autorités de votre ville ou de votre commune peuvent vous en fournir les adresses. Notre site Internet https://de.trotec.com/shop/ vous informe également sur les autres possibilités de retour que nous avons aménagées.

La collecte séparée des appareils électriques et électroniques usagés permet leur réutilisation éventuelle, le recyclage des matériaux constitutifs et les autres formes de recyclage tout en évitant les conséquences négatives pour l’environnement et la santé des produits dangereux qu’ils sont susceptibles de contenir.

Les piles usagées et les batteries ne doivent pas être jetées avec les ordures ménagères, mais être éliminées conformément à la directive européenne 2006/66/CE DU PARLEMENT ET DU CONSEIL EUROPEEN du 6 septembre 2006 relative aux piles, aux piles rechargeables, aux accumulateurs et aux batteries. Veuillez éliminer les piles et les batteries conformément aux dispositions légales en vigueur.

Trotec GmbH

Grebbener Str. 7
D-52525 Heinsberg
+49 2452 962-400
+49 2452 962-200

info@trotec.com
www.trotec.com