BP5F

IT

ISTRUZIONI PER L'USO
TERMOMETRO PER ALIMENTI

TRT-BA-BP5F-TC2018-13-006-IT

TROTEC

Sommario

Indicazioni relative alle istruzioni per l'uso 2

Sicurezza 2

Informazioni relative al dispositivo 3

Trasporto e stoccaggio..... 5

Utilizzo 5

Manutenzione e riparazione..... 7

Errori e disturbi..... 7

Smaltimento..... 7

Indicazioni relative alle istruzioni per l'uso

Simboli

Avvertimento relativo a tensione elettrica
Questo simbolo indica che sussistono pericoli di vita e per la salute delle persone, a causa della tensione elettrica.

Avvertimento
Questa parola chiave definisce un pericolo con un livello di rischio medio, che se non viene evitato potrebbe avere come conseguenza la morte o una lesione grave.

Attenzione
Questa parola chiave definisce un pericolo con un livello di rischio basso, che se non viene evitato potrebbe avere come conseguenza una lesione minima o leggera.

Avviso
Questa parola chiave indica la presenza di informazioni importanti (per es. relative a danni a cose), ma non indica pericoli.

Informazioni
Gli avvertimenti con questo simbolo aiutano a eseguire in modo veloce e sicuro le proprie attività.

Osservare le istruzioni
Gli avvertimenti con questo simbolo indicano che devono essere osservate le istruzioni per l'uso.

La versione aggiornata delle istruzioni per l'uso e la dichiarazione di conformità UE possono essere scaricate dal seguente link:

BP5F

https://hub.trotec.com/?id=41866

Sicurezza

Leggere le presenti istruzioni con attenzione prima della messa in funzione / dell'utilizzo del dispositivo e conservare le istruzioni sempre nelle immediate vicinanze del luogo di installazione o presso il dispositivo stesso!

Avvertimento
Leggere tutte le indicazioni di sicurezza e le istruzioni.
L'inosservanza delle indicazioni di sicurezza e delle istruzioni può causare scosse elettriche, incendi e / o lesioni gravi.
Conservare tutte le indicazioni di sicurezza e le istruzioni per il futuro.
Il dispositivo può essere utilizzato da bambini a partire da 8 anni e da persone con capacità fisiche, sensoriali o mentali ridotte o con mancanza di esperienza e / o conoscenza, se sono supervisionati o se sono stati formati sull'utilizzo sicuro del dispositivo e se hanno capito i pericoli che ne possono derivare.
I bambini non devono giocare con il dispositivo. La pulizia e la manutenzione da parte dell'utente non devono essere eseguite da bambini senza supervisione.

- Non utilizzare il dispositivo in ambienti con pericolo di esplosione.
- Non utilizzare il dispositivo in atmosfere aggressive.
- Proteggere il dispositivo dall'irraggiamento costante e diretto del sole.
- Non rimuovere alcuna indicazione sulla sicurezza, adesivo o etichetta dal dispositivo. Mantenere le indicazioni sulla sicurezza, gli adesivi o le etichette in buone condizioni, affinché si possano leggere bene.
- Non aprire il dispositivo.
- Osservare le condizioni di deposito e di funzionamento (vedi capitolo Dati tecnici).

Uso conforme alla destinazione

Utilizzare il dispositivo esclusivamente per la misurazione della temperatura di alimenti con sensore a infrarossi o sonda termica all'interno dell'intervallo di misurazione indicato nei dati tecnici.

Per utilizzare il dispositivo in modo conforme alla sua destinazione, utilizzare esclusivamente accessori garantiti Trotec e pezzi di ricambio garantiti Trotec.

Uso non conforme alla destinazione

Il dispositivo non è adatto per la misurazione della temperatura corporea degli essere umani o degli animali. È vietato dirigere il dispositivo verso le persone. Non utilizzare il dispositivo in aree a rischio d'esplosione o per la misurazione nei liquidi o su parti sotto tensione. Trotec declina qualsiasi responsabilità in relazione a danni causati da un uso non conforme alla destinazione. In questo caso il diritto alla garanzia si estingue. È vietato apporre modifiche e fare installazioni o trasformazioni del dispositivo.

Qualifiche del personale

Il personale addetto all'utilizzo di questo dispositivo deve:

- essere consapevole dei pericoli che possono venirsi a creare lavorando con alimenti ad alte temperature, come per es. l'arrosto o il grill.
- aver letto e capito le istruzioni per l'uso, in particolare il capitolo sulla sicurezza.

Pericoli residui

Avvertimento
Con la sonda di penetrazione sussiste il rischio di ferire se stessi o altri! Con la sonda di penetrazione estratta, considerare sempre i possibili pericoli e al termine dell'uso ripiegare subito la sonda di penetrazione.

Avvertimento
Pericolo di soffocamento!
Non lasciare incustodito il materiale di imballaggio. Potrebbe diventare un gioco pericoloso per bambini.

Avvertimento
Questo dispositivo non è un giocattolo e non deve essere maneggiato da bambini.

Avvertimento
Da questo dispositivo posso scaturire pericoli, se viene utilizzato in modo non corretto o non conforme alla sua destinazione da persone senza formazione! Tenere conto delle qualifiche del personale!

Attenzione
Mantenere una distanza adeguata dalle fonti di calore.

Avviso
Per evitare danneggiamenti al dispositivo, non esporlo a temperature estreme, a una umidità estrema dell'aria o al bagnato.

Avviso
Per pulire il dispositivo non utilizzare detergenti corrosivi, abrasivi o solventi.

Informazioni relative al dispositivo

Descrizione del dispositivo

Il dispositivo BP5F è un termometro per la misurazione delle temperature degli alimenti tramite un sensore a infrarossi o una sonda termica che funziona in conformità allo standard HACCP (Hazard Analysis and Critical Control Points).

Oltre all'indicatore digitale di temperatura, presenta tre LED che mostrano se la temperatura rilevata si trova all'interno degli intervalli di temperatura conformi allo standard HACCP.

In conformità con le direttive HACCP, in riferimento agli alimenti, il mantenimento dell'intervallo di temperatura al di sotto dei 4 °C e al di sopra dei 60 °C è di fondamentale importanza per prevenire l'insorgere e la moltiplicazione di microorganismi dannosi per la salute. Le temperature tra i 4°C e i 60°C possono invece favorire la crescita di germi. Per una rappresentazione veloce del mantenimento o meno di questi limiti di temperatura, il termometro per alimenti BP5F dispone non solo di un indicatore digitale di temperatura, ma anche di tre LED che indicano all'utente il corrispondente intervallo di temperatura.

Rappresentazione del dispositivo

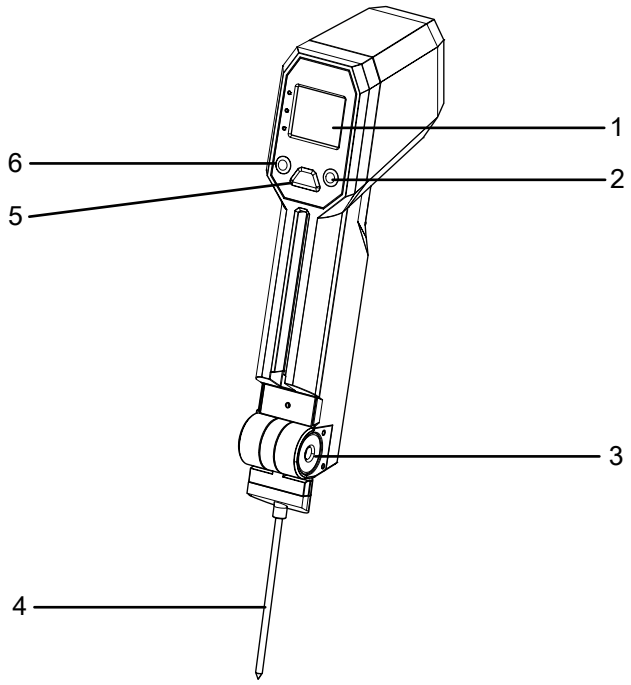

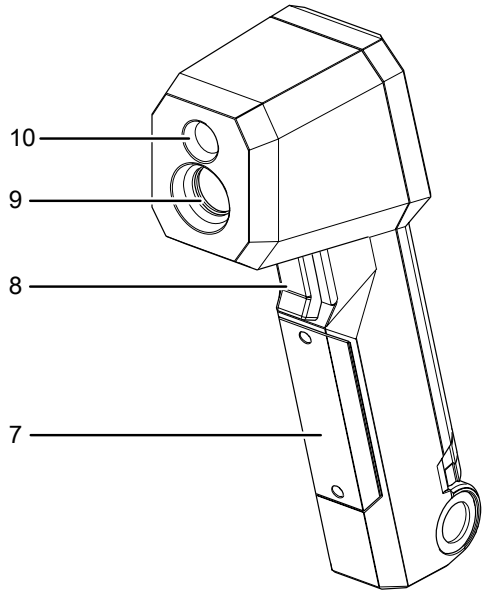

N.	Definizione
1	Display
2	Tasto *SET*
3	Blocco sonda termica
4	Sonda termica
5	Tasto *MEAS*
6	Tasto *TIMER*
7	Coperchio del vano batterie
8	Tasto Misurazione
9	Sensore a infrarossi
10	LED

Display

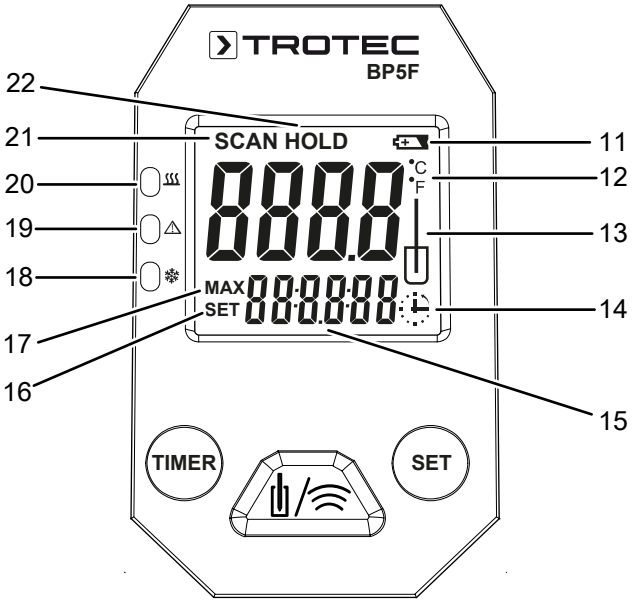

N.	Definizione
11	Indicatore batteria
12	Indicatore unità di temperatura
13	Indicatore misurazione tramite sonda termica
14	Indicatore funzione timer
15	Display a segmenti per: • Valore massimo dell'ultima misurazione • Valore minimo dell'ultima misurazione • Tempo per funzione timer
16	Indicatore *SET* – Impostazione tempo per funzione timer
17	Indicatore *MAX* – Indicatore del valore massimo
18	LED verde – Temperatura inferiore ai 4 °C (40 °F)
19	LED rosso – Temperatura tra i 4 °C e i 60 °C (40 °F e 140 °F)
20	LED verde – Temperatura superiore ai 60 °C (140 °F)
21	Indicatore *SCAN* – Misurazione in corso
22	Indicatore *HOLD* – Blocco display per congelare il valore visualizzato

Dati tecnici

Parametri	Valore
Modello	BP5F
Codice prodotto	3.510.003.020
Peso	180 g
Misure (Lunghezza x Larghezza x Altezza)	185 mm x 50 mm x 67 mm
Temperatura	
Intervallo di misurazione	da -40 °C a +200 °C (da -40 °F a 392 °F)
Precisione	sotto i -5 °C (23 °F): +1 °C (1,8 °F) tra i -5 °C e i 65 °C (23 °F e 150 °F): +1 °C (1,8 °F) oltre i 65 °C (150 °F): +1%
Infrarossi	
Intervallo di misurazione	da -40 °C a +280 °C (da -40 °F a 536 °F)
Precisione	sotto i -40 °C fino a 4 °C (-40 °F fino a 39,2 °F) +2 °C (3,6 °F) tra i 4 °C e i 65 °C (39,2 °F e 150 °F): +1 °C (1,8 °F) oltre i 65 °C (150 °F): +1,5 %
Tempo di reazione	< 500 ms
Tipo di protezione	IP65
Grado di emissione	0,95
Rapporto distanza dal diametro del punto da misurare	20:1
Spegnimento automatico	dopo circa 20 secondi
Alimentazione	Batteria e-block 9 V

Dotazione

- 1 x dispositivo BP5F
- 1 x batteria 9 V a blocco
- 1 x istruzioni in breve

Trasporto e stoccaggio

Avviso

Se il dispositivo viene immagazzinato o trasportato in modo non conforme, il dispositivo può essere danneggiato.
Fare attenzione alle informazioni relative al trasporto e allo stoccaggio del dispositivo.

Trasporto

Il dispositivo è stato imballato dal produttore nel miglior modo possibile per proteggerlo da eventuali danni di trasporto.

Stoccaggio

In caso di non utilizzo del dispositivo, osservare le seguenti condizioni di stoccaggio:

- asciutto e protetto contro gelo e calore
- in un posto protetto dalla polvere e dall'irraggiamento diretto del sole
- la temperatura di stoccaggio corrisponde al campo specificato nel capitolo Dati tecnici.
- Rimuovere le batterie dal dispositivo.

Utilizzo

Avviso

Assicurarsi che la superficie del dispositivo sia asciutta e che il dispositivo sia spento.

Inserimento della batteria

1. Aprire il vano batterie svitando le due viti dal vano con un cacciavite adeguato.
2. Rimuovere il coperchio del vano batterie (7).
3. Inserire la batteria (1 batteria a blocco da 9 V) con la giusta polarità nel vano batterie.
4. Riposizionare il coperchio del vano batterie sul dispositivo e avvitare le viti.

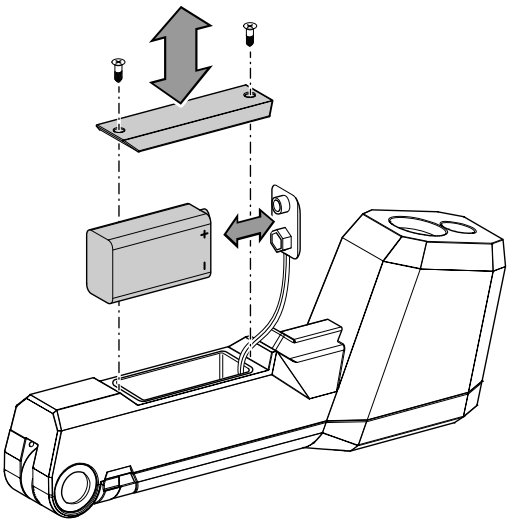

Accensione e selezione modalità di misurazione

Avvertenza:
Notare che un cambiamento di luogo di utilizzo da un ambiente freddo a un ambiente caldo può portare alla formazione di condensa sul circuito dell'apparecchio. Questo effetto fisico che non può essere evitato, falsa la misurazione. Il display in questo caso non mostra alcun valore o un valore misurato errato. Attendere alcuni minuti, finché l'apparecchio non si è allineato alle condizioni variate, prima di eseguire una misurazione.

Procedere come di seguito indicato per passare dalla misurazione tramite infrarossi alla misurazione tramite sonda termica:

1. Premere un tasto qualsiasi per attivare il dispositivo.
2. Premere il tasto *MEAS* (6) per passare dalla misurazione tramite infrarossi alla misurazione tramite sonda termica.
   ⇨ Se nell'indicatore (13) viene visualizzato il simbolo per la misurazione tramite la sonda termica, questa sarà la modalità di misurazione selezionata.
   ⇨ Se tale simbolo non viene visualizzato, la modalità di misurazione selezionata sarà tramite infrarossi.

Esecuzione della misurazione tramite infrarossi

Informazioni
Il vapore e il fumo possono influenzare la misurazione.

Informazioni
Assicurarsi che la superficie da misurare non presenti tracce di polvere, sporcizia, ghiaccio o simili sostanze.

Informazioni
Per raggiungere un risultato esatto di misurazione in caso di superfici riflettenti, apporre sulla superficie un nastro coprente opaco o un colore nero opaco con un grado di emissione possibilmente elevato e conosciuto.

Informazioni
Tener presente che il rapporto tra distanza e diametro del punto da misurare è 20:1. Quanto maggiore è la distanza dall'oggetto, maggiore è il diametro del punto da misurare e meno preciso è il risultato di misurazione.

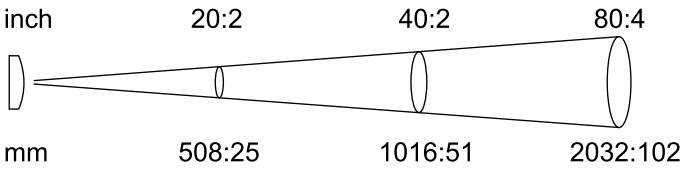

1. Accendere il dispositivo e selezionare la modalità di misurazione a infrarossi.
2. Dirigere il dispositivo verso l'oggetto da misurare e tenere premuto il tasto Misurazione (8).
   ⇨ Sul display appare l'indicazione *SCAN* (21). Il dispositivo esegue una misurazione.
   ⇨ Viene visualizzato il valore di misurazione attuale.
3. Rilasciare il tasto Misurazione (8).
   ⇨ Sul display appare l'indicazione *HOLD* (20). Il dispositivo interrompe la misurazione.
   ⇨ Viene visualizzato l'ultimo valore misurato.

Esecuzione della misurazione tramite sonda termica

1. Premere il blocco della sonda termica (3) ed estrarre la sonda termica (4).
2. Inserire la sonda termica (4) per circa 1 cm nell'oggetto da misurare.
3. Accendere il dispositivo e selezionare la modalità di misurazione tramite sonda termica.
4. Premere il tasto *MEAS* (5).
   ⇨ Viene visualizzato il valore di misurazione attuale.

Avviso
Per evitare eventuali danni, la sonda termica non deve essere utilizzata come piccozza per neve e non deve pertanto essere infilzata a forza nel materiale da misurare ghiacciato.

Impostazione del timer

È possibile impostare un timer sul dispositivo. Una volta trascorso il tempo impostato si avverte un segnale acustico per 30 secondi.

Procedere come segue per impostare il timer:

1. Premere il tasto *TIMER* (6) per passare al relativo menù.
2. Il tempo del timer viene visualizzato.
3. Tenere premuto il tasto *TIMER* (6) per 2 secondi per passare dai secondi ai minuti o alle ore.
   ⇨ Il formato dell'indicatore temporale attualmente selezionato lampeggia.
4. Tenere premuto il tasto *SET* (2) per impostare il valore corrispondente.
5. Premere il tasto Misurazione (8) per avviare il timer.
   ⇨ Il timer si avvia e resta attivo sullo sfondo, anche se si passa a un altro menù o se il dispositivo si spegne per non utilizzo.
   ⇨ Una volta trascorso il tempo impostato si avverte un segnale acustico per 30 secondi. Premere un tasto qualsiasi per spegnere il segnale acustico.

In caso di non utilizzo il dispositivo si spegne dopo circa 20 secondi.

Commutazione dell'indicazione dell'unità di temperatura °C / °F

L'indicazione della temperatura è stata preimpostata in fabbrica in °C.

Procedere come segue, per cambiare l'unità della temperatura sul dispositivo:

1. Premere il tasto *SET* (2) per cambiare l'unità.
   ⇨ Sul display (1) viene visualizzata l'unità °C o °F attualmente selezionata nell'indicatore unità di temperatura (12).

Manutenzione e riparazione

Sostituzione delle batterie

La sostituzione della batteria è necessaria se sul display (1) del dispositivo si illumina un indicatore della batteria o se non si riesce più ad accendere il dispositivo. Cfr. capitolo Utilizzo.

Pulizia

Pulire il dispositivo con un panno umido, morbido e senza pelucchi. Fare attenzione che non penetri umidità all'interno dell'involucro. Non utilizzare spray, solventi, detergenti a base di alcool o abrasivi, ma solo acqua pulita per inumidire il panno.

Riparazione

Non apportare modifiche al dispositivo e non montare pezzi di ricambio. Per la riparazione o per il controllo del dispositivo rivolgersi al produttore.

Errori e disturbi

Il funzionamento impeccabile dell'apparecchio è stato controllato più volte durante la sua produzione. Nel caso in cui dovessero, ciononostante, insorgere dei disturbi nel funzionamento, controllare l'apparecchio secondo la seguente lista.

Per la riparazione o per il controllo del dispositivo rivolgersi al produttore.

Smaltimento

Il simbolo del cestino barrato su un vecchio dispositivo elettrico o elettronico significa che questo dispositivo non deve essere smaltito nei rifiuti domestici al termine della sua durata. Nelle vicinanze di ognuno sono a disposizione i punti di raccolta per i vecchi dispositivi elettrici ed elettronici. Gli indirizzi possono essere reperiti dalla propria amministrazione comunale o municipale. Tramite il nostro sito web https://de.trotec.com/shop/ è possibile informarsi sulle possibilità di restituzione da noi messe a disposizione.

Grazie alla raccolta differenziata dei vecchi dispositivi elettrici ed elettronici si intende rendere possibile il riutilizzo, l'utilizzazione del materiale o altre forme di utilizzazione dei vecchi dispositivi, oltre a prevenire l'impatto negativo sull'ambiente e sulla salute umana, attraverso lo smaltimento delle sostanze pericolose eventualmente contenute nei dispositivi.

Le batterie e gli accumulatori non devono essere gettati tra i rifiuti domestici, ma nell'Unione europea devono essere smaltiti a regola d'arte – come da direttiva 2006/66/CE DEL PARLAMENTO EUROPEO E DEL CONSIGLIO del 6 settembre 2006 sulle batterie e gli accumulatori. Si prega di smaltire le batterie e gli accumulatori in conformità con le disposizioni di legge in vigore.

Trotec GmbH

Grebbener Str. 7
D-52525 Heinsberg
+49 2452 962-400
+49 2452 962-200

info@trotec.com
www.trotec.com