Dryfix

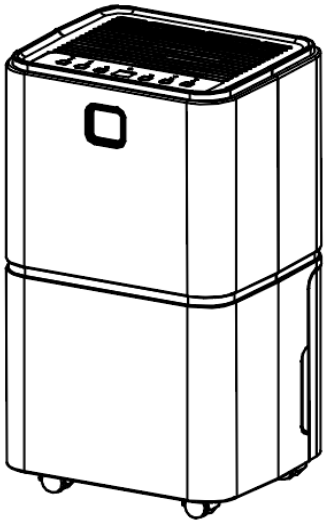

«Dryfix Royal 12»

Bedienungsanleitung

Sehr geehrter Kunde,

Sie haben sich für ein qualitativ hochwertiges Produkt entschieden. Der «Dryfix Royal 12» ist ein sparsamer Luftentfeuchter mit neuster Technologie. Für optimalen Betrieb lesen Sie vor Inbetriebnahme bitte diese Bedienungsanleitung durch.

Nach dem Transport: Überprüfen Sie das Gerät nach dem Auspacken bitte kurz auf allfällige Transportschäden. Das Gerät arbeitet mit Kühlflüssigkeit. Trotz sorgfältigem Hinweis auf der Kartonage kann es zu einem unsachgemässen Transport kommen. Lassen Sie den Trockner vor der ersten Inbetriebnahme daher für mindestens 4 Stunden aufrecht stehen, damit sich die Kühlflüssigkeit im Gerät sicher gesetzt hat.

INHALT

Sicherheitshinweise	2-6
Produktbeschreibung	7-8
Technische Daten	8
Installation	9
Betrieb	10-12
WIFI-Funktion	12-13
Abführen des Kondenswassers	13-14
Wartung	15
Problembehandlung	16

CE R290

WICHTIGE SICHERHEITSHINWEISE

☞ Der «Royal12» ist ein elektronisch betriebenes Gerät. Beaufsichtigen Sie daher Kinder, wenn sich diese in der Nähe des Luftentfeuchters befinden.
☞ Achten Sie auf die Elektrizität. Niemals mit metallenen Gegenständen in das Gerät gehen oder diese hineinstecken.
☞ Platzieren Sie keine Gegenstände auf dem Luftentfeuchter.
☞ Blockieren Sie den Ausblasbereich des Gerätes nicht und sorgen Sie für genügend Freiraum am und um das Gebläse.
☞ Achten Sie auf ausreichende Luftzufuhr am Gerät, ansonsten kann es zur Minderung der Leistung und im schlimmsten Fall zu Überhitzung und/oder Feuer führen.
☞ Ausschliesslich Fachpersonal ist es gestattet, das Gerät zu öffnen.
☞ Achten Sie darauf, dass keine Nässe in oder auf das Gerät gelangt.
☞ Benutzen Sie nur die empfohlene Spannung für den Betrieb des Gerätes.
☞ Achten Sie darauf, dass vor Inbetriebnahme des Gerätes der Stecker sauber und ordentlich mit der Steckdose verbunden ist.
☞ Niemals mit feuchten Händen in die Nähe des Steckers oder der Steckdose greifen.
☞ Reparieren Sie defekte oder beschädigte Kabel am Gerät nicht selber - Sie könnten einen schweren Stromschlag bekommen.
☞ Sorgen Sie dafür, dass sich niemals leicht entflammbare Stoffe (z. B. Gase/Öle etc.) in der Nähe des Gerätes befinden.
☞ Wenn Sie das Gerät längere Zeit nicht nutzen, schalten Sie es aus und ziehen Sie den Netzstecker.

Bitte schalten Sie das Gerät umgehend aus und nehmen Sie es vom Strom/Netz, wenn etwas nicht in Ordnung scheint. Kontaktieren Sie in diesem Fall bitte Ihre Verkaufsstelle und versuchen Sie nicht, das Gerät selbst zu reparieren.

Als Kältemittel wird das umweltfreundliche R290 verwendet. R290 hat keinen schädlichen Einfluss auf die Ozonschicht (ODP), einen vernachlässigbaren Treibhauseffekt (GWP) und ist weltweit erhältlich. R290 eignet sich aufgrund seiner effizienten Energieeigenschaften hervorragend als Kühlmittel für diese Anwendung. Aufgrund der hohen Entflammbarkeit des Kühlmittels sind besondere Vorsichtsmassnahmen zu beachten.

☞ Das Gerät ist nur für die Verwendung mit R290 (Propangas) als vorgesehenem Kältemittel vorgesehen.

☞ Der Kältemittelkreislauf ist verschlossen, das Kältemittel kann bei Geräten in einwandfreiem Zustand nicht austreten. Nur ein qualifizierter Techniker darf das Gerät warten. Lassen Sie das Kältemittel nicht in die Atmosphäre ab.

☞ Wird ausgetretenes Propangas vermutet, stellen Sie sicher, dass niemand den Raum betritt. Lüften Sie den Raum gut und lassen Sie nur geschultes Personal versuchen, die Ursache zu finden. Ist Lüften nicht möglich, informieren Sie die örtliche Feuerwehr. R290 (Propan) ist brennbar und schwerer als Luft. Es sammelt sich also zuerst am Boden an. Die angegebene minimale Raumgrösse von 4m² gewährleistet eine Reduktion der Gaskonzentration im Problemfall. Toxikologisch ist keine spezifische Giftwirkung bekannt. Das Produkt wirkt in hohen Konzentrationen narkotisierend. Allfällige Symptome verschwinden an frischer Luft rasch. **WICHTIG:** Innerhalb oder in der Nähe der Geräte dürfen keine offenen Flammen, Zigaretten oder andere mögliche Zündquellen verwendet werden.

☞ Das verwendete Propangas ist geruchsneutral. Ist ein Gerät beschädigt, ist fehlender Geruch daher kein Hinweis darauf, dass kein Gas ausgetreten ist.

☞ Alle Komponenten des Entfeuchters sind für Propan ausgelegt, nicht anregend und funkenfrei. Bauteile dürfen nur durch identische Ersatzteile ersetzt werden.

Die Nichtbeachtung dieser Warnung kann zu Explosions-, Todes- oder Verletzungsgefahr sowie Eigentumsschäden führen.

SICHERHEITSHINWEISE BEI DER WARTUNG

Wartungsarbeiten dürfen nur von geschultem Fachpersonal ausgeführt werden. Bitte beachten Sie diese Warnungen, wenn Sie bei der Wartung eines Luftentfeuchters mit R290 in den Kühlkreislauf eingreifen müssen.

☞ Vor Beginn der Arbeiten an Systemen mit brennbaren Kältemitteln sind Sicherheitsüberprüfungen erforderlich, um sicherzustellen, dass das Zündrisiko minimiert wird. Bei Reparaturen an der Kälteanlage müssen vor Durchführung der Arbeiten an der Anlage die folgenden Vorsichtsmassnahmen getroffen werden.

☞ Die Arbeiten sind nach einem kontrollierten Verfahren durchzuführen, um das Risiko zu minimieren, dass während der Ausführung der Arbeiten brennbare Gase oder Dämpfe vorhanden sind.

☞ Alle Wartungsmitarbeiter und andere in der Region tätige Personen müssen über die Art der ausgeführten Arbeiten unterrichtet werden. Arbeiten auf engstem Raum sind zu vermeiden. Der Bereich um den Arbeitsbereich ist abzutrennen. Stellen Sie sicher, dass die Bedingungen in dem Bereich durch die Kontrolle von brennbarem Material sicher sind.

☞ Der Bereich muss vor und während der Arbeit mit einem geeigneten Kältemitteldetektor überprüft werden, um sicherzustellen, dass der Techniker über potenziell brennbare Atmosphären informiert ist. Stellen Sie sicher, dass die verwendete Lecksuchausrüstung für die Verwendung mit brennbaren Kältemitteln geeignet ist, d.h. ohne Funkenbildung, ausreichend abgedichtet oder eigensicher.

☞ Wenn heisse Arbeiten an der Kälteanlage oder den dazugehörigen Teilen durchgeführt werden sollen, müssen geeignete Feuerlöschgeräte zur Hand sein. Stellen Sie einen Trockenpulver- oder CO2-Feuerlöscher neben den Ladebereich.

☞ Keine Person, die Arbeiten an einem Kühlsystem ausführt bei denen Rohrleitungen freigelegt werden, die brennbares Kältemittel enthalten oder

enthalten haben, darf Zündquellen so verwenden, dass Brand- oder Explosionsgefahr besteht. Alle möglichen Zündquellen, einschliesslich des Rauchens von Zigaretten oder Ähnlichem, sollten ausreichend weit vom Ort der Installation, Reparatur, Demontage und Entsorgung entfernt gehalten werden, da möglicherweise brennbares Kältemittel in den umgebenden Raum abgegeben werden kann. Vor den Arbeiten ist der Bereich um das Gerät zu vermessen, um sicherzustellen, dass keine brennbaren Gefahren oder Zündgefahren bestehen. Rauchverbotsschilder sollten angebracht werden.

☞ Stellen Sie sicher, dass sich der Bereich im Freien befindet oder ausreichend belüftet ist, bevor Sie in das System eingreifen oder heisse Arbeiten ausführen. Während des Zeitraums der Arbeiten, muss ein ausreichender Belüftungsgrad bestehen. Die Belüftung sollte freigesetztes Kältemittel sicher verteilen und vorzugsweise von aussen in die Atmosphäre abgeben.

☞ Wenn elektrische Komponenten gewechselt werden, müssen sie für den Zweck und die korrekte Spezifikation geeignet sein. Die Wartungs- und Servicerichtlinien des Herstellers sind jederzeit zu befolgen. Im Zweifelsfall wenden Sie sich an die technische Abteilung des Herstellers.

Bei Anlagen mit brennbaren Kältemitteln sind folgende Prüfungen durchzuführen:

- Die Ladungsgrösse entspricht der Raumgrösse, in der die kältemittelhaltigen Teile installiert sind.

- Die Lüftungsmaschinen und -auslässe funktionieren ordnungsgemäss und sind nicht behindert.

- Wenn ein indirekter Kühlkreislauf verwendet wird, muss der Sekundärkreislauf auf das Vorhandensein von Kältemittel überprüft werden.

- Die Markierungen am Gerät sind weiterhin sichtbar und lesbar. Unleserliche Markierungen und Zeichen sind zu korrigieren.

- Kühlrohre oder -komponenten werden an einer Stelle installiert, an der sie wahrscheinlich keinem Stoff ausgesetzt sind, der kältemittelhaltige Komponenten angreifen kann, es sei denn, die Komponenten bestehen aus Materialien, die von Natur aus korrosionsbeständig sind oder in geeigneter Weise gegen Korrosion geschützt sind.

☞ Die Reparatur und Wartung von elektrischen Bauteilen muss erste Sicherheitsüberprüfungen und Verfahren zur Prüfung von Bauteilen umfassen. Wenn ein Fehler vorliegt, der die Sicherheit beeinträchtigen könnte, darf keine Stromversorgung an den Stromkreis angeschlossen werden, bis dieser zufriedenstellend behoben ist. Fehlerhafte Geräte dürfen nicht weiter betrieben werden, wenn die Störung nicht behoben werden kann.

Zu den ersten Sicherheitsüberprüfungen gehören, dass:

- die Kondensatoren entladen sind: Dies muss auf sichere Weise erfolgen, um Funkenbildung zu vermeiden.

- beim Laden, Wiederherstellen oder Spülen des Systems keine stromführenden elektrischen Komponenten und Kabel freiliegen.

- es eine Kontinuität der Erdbindung gibt.

Symbole, welche im Zusammenhang mit diesem Gerät verwendet werden:

	Zeigt an, dass dieses Gerät ein brennbares Kältemittel enthält. Wenn Kältemittel austritt und mit Feuer oder Heizteilen in Kontakt kommt, entsteht schädliches Gas und es besteht Brandgefahr.
	Bitte lesen Sie vor Inbetriebnahme diese Bedienungsanleitung
	Alle Personen, welche Service- oder Reparaturarbeiten an diesem Gerät ausführen, müssen die Bedienungsanleitung gelesen haben und fachlich zu der entsprechenden Arbeit qualifiziert sein.

PRODUKTBESCHREIBUNG

Der Luftentfeuchter dient dazu, überschüssige Feuchtigkeit aus der Luft zu entfernen. Die daraus resultierende Verringerung der relativen Luftfeuchtigkeit schützt Gebäude und deren Inhalt vor den nachteiligen Auswirkungen übermässiger Luftfeuchtigkeit.

Front / oben:

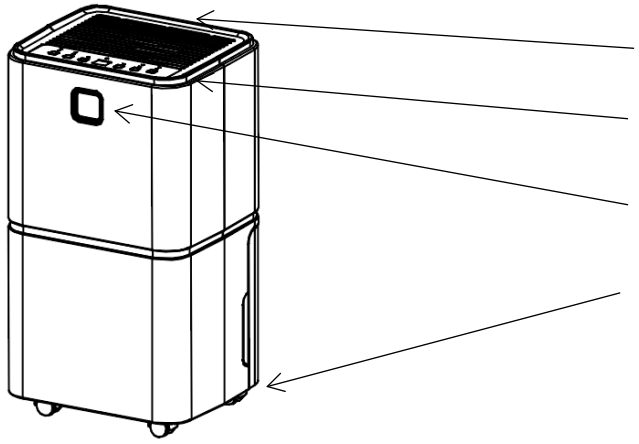

Rückseite:

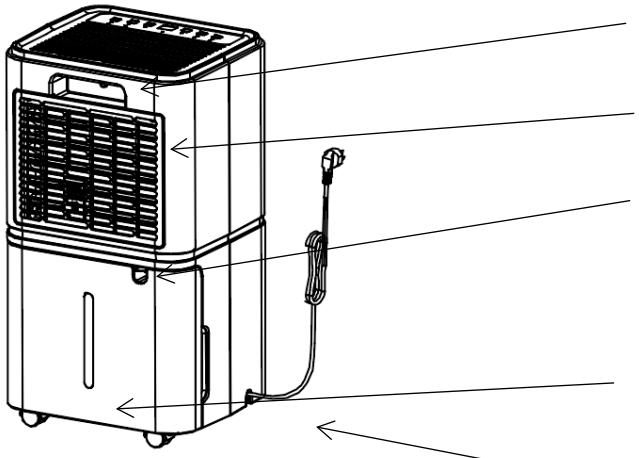

Eigenschaften

- ☑ Entfeuchtungskraft bis zu 12 Litern am Tag (bei konstant 30°C/80% r.F.)
- ☑ Farbindikator für schnelles Erkennen des Raumzustandes
- ☑ 12-Stunden-Timer zum Einstellen der Betriebszeit
- ☑ WIFI-fähig
- ☑ Geringer Stromverbrauch - energieeffizient
- ☑ Sehr leiser Betrieb, Lüfter verfügt über zwei Geschwindigkeitsstufen
- ☑ Automatisches Abtauen bei niedriger Temperatur
- ☑ Auto-Modus: Abschaltung / Neustart automatisch je nach Raumfeuchte
- ☑ Elektronische Steuerung
- ☑ Antibakterieller Filter
- ☑ Kontinuierliche Entwässerung oder 2L Wassertank

Technische Daten	***Dryfix Royal 12***
Entfeuchtungsleistung max.	12 Liter/Tag (bei konstant 30°C/80% r.F.)
Stromaufnahme	AC 220-240V/50Hz
Verbrauch max.	185W/1A
Betriebsgeräusch	≤36dB(A)
Kapazität Wassereimer	2.0L
Kältemittel und Füllmenge	R290/55g
Nettogewicht	11kg
Auslegungsdruck max.	3.2MPa
Minimale / Maximale Raumgrösse	4 - 30m²
Masse mm	Breite 255 x Tiefe 220 x Höhe 460

INSTALLATION

Stellen Sie das Gerät auf eine feste, ebene Fläche in einem Bereich mit mindestens 30 cm Freiraum, damit die Luft optimal zirkulieren kann.

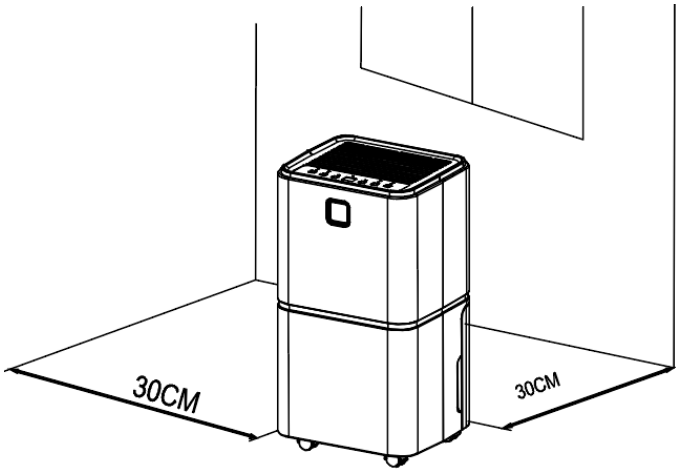

☞ Installieren Sie das Gerät nicht in diesen Bereichen:

In der Nähe von Wärmequellen wie Heizkörper, Wärmeregister, Öfen oder anderen Produkten, die Wärme erzeugen.

In einem Raum, in welchem Öl oder Wasser verspritzt werden kann, oder wo entflammbare Gase austreten können.

In direkter Sonneneinstrahlung.

In Bereichen mit mechanischen Vibrationen oder Stössen sowie in übermässig staubhaltiger Luft.

In Räumen kleiner als 4 m² oder mit mangelnder Belüftung, z.B. in einem Schrank etc.

Auf unebenen Oberflächen.

Weitere Hinweise zur Installation

☞ Wenn das Gerät mehr als 45 ° gekippt ist, stellen Sie es vor dem Start min. 4 Std. aufrecht.

☞ Nur in Innenräumen mit einer Temperatur von 5° bis 35°C verwenden, nicht im Freien.

☞ Nicht in unmittelbarer Nähe von Wänden, Vorhängen oder anderen Gegenständen aufstellen, die den Lufteinlass und den Auslass blockieren könnten.

☞ Halten Sie Türen und Fenster geschlossen, um Energie zu sparen.

☞ Leeren Sie den Wassertank, bevor Sie das Gerät bewegen und stellen Sie sicher, dass der Wassertank richtig montiert ist, da das Gerät sonst nicht richtig funktioniert.

☞ Der Luftentfeuchter startet in dem Modus, der bei der letzten Verwendung des Geräts ausgewählt wurde. Der Entfeuchtungsbetrieb startet, sobald die Raumfeuchtigkeit 3% über der ausgewählten Luftfeuchtigkeit liegt.

☞ Zum Schutz des Kompressors hat dieser eine Startverzögerung von 2 Minuten.

BETRIEB DES GERÄTES

Feuchteindikator

Der Farbindikator an der Front zeigt die Feuchte der Luft auf einfache Weise:

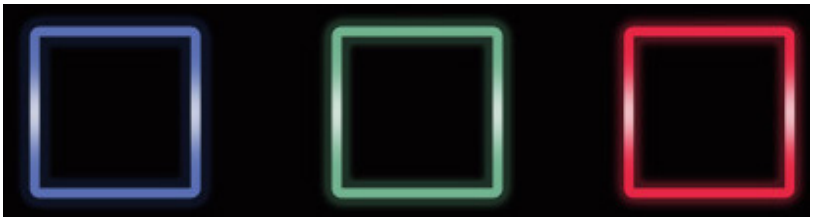

blau = Feuchte unter 45% r.F.
grün = Feuchte zwischen 45 - 65% r.F.
rot = Feuchte höher als 65% r.F.

Bedienerfeld

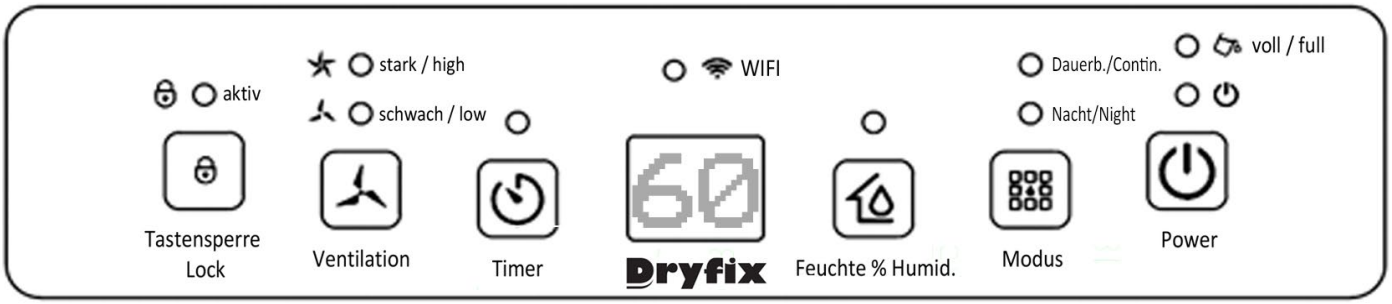

Power

Einschalten: Drücken Sie im Standby-Zustand die «Power»-Taste, um das Gerät einzuschalten. Die Betriebsanzeige leuchtet auf. Beim ersten Betrieb ist die Ventilation auf «stark», die Feuchte auf 50% voreingestellt.
Ausschalten: Drücken Sie erneut die «Power»-Taste, schaltet sich das Gerät aus. Die Anzeige erlischt und der Kompressor stoppt sofort. Nach 30 Sekunden schaltet sich auch der Lüfter aus.

Modus

Auto-Modus - Kontinuierlicher Trocknungsmodus – Nachtmodus. Einmal drücken, um den Modus zu wechseln. Die entsprechende Anzeige leuchtet auf.

Auto-Modus: Wenn die Raumfeuchtigkeit 3% über dem gewählten Zielfeuchtewert liegt, startet der Lüfter nach 3 Sekunden. Der Kompressor schaltet sich bei der «Dryfix Royal»-Serie erst nach 2 Minuten zeitverzögert zu. Dies geschieht, damit der Feuchtesensor den wahren Feuchtewert im Raum verifizieren kann. Dadurch wird unnötiges Aufstarten des Kompressors

aufgrund von angestauter Restfeuchte im Gehäuse vermieden und spart somit Strom. Das Gerät arbeitet nun so lange, bis die Raumfeuchte 3% unter dem gewählten Zielfeuchtewert liegt. Anschliessend schaltet sich der Kompressor aus, während der Lüfter noch 30 Sekunden weiterläuft zur Abtrocknung der Innenkomponenten und zur Prävention von Schimmel im Gerät. Die eingestellte Zielfeuchte entspricht also einem Mittelwert, welcher maximal um 3% unter- resp. überschritten wird. Diese Zuschalttoleranz von total 6% macht den Betrieb sehr viel sparsamer, als wenn sich das Gerät im 1%-Bereich zu- und ausschalten würde.

Lüftergeschwindigkeit und Luftfeuchtigkeit können nur im Auto-Modus verändert werden.

Dauerbetrieb: Das Gerät läuft im Dauerbetrieb ohne Berücksichtigung der Raumfeuchte. Sinnvoll z.B. bei der Trocknung von Wäsche.

Nachtmodus: Wenn der Nachtmodus gewählt wird, leuchtet die entsprechende LED auf dem Bedienerfeld. Nach 10 Sekunden wird die Anzeige der Feuchte dunkel und die Windgeschwindigkeit wird automatisch von hoch auf niedrig umgeschaltet. Berühren Sie eine beliebige Taste, um die Anzeige wieder zu aktivieren. Berühren Sie die «Nacht»-Taste erneut, um den Schlafmodus zu verlassen.

Im Nachtmodus kann die Lüftergeschwindigkeit und Zielfeuchte nicht verändert werden. Die Zielfeuchte beträgt in diesem Modus 60%. Wenn die Umgebungsfeuchtigkeit auf 57% abgebaut ist, pausiert zuerst der Kompressor, während sich der Ventilator mit 30 Sekunden Verzögerung ausschaltet. Steigt die Raumfeuchte wieder auf 63%, startet der Betrieb automatisch, wobei sich vorweg der Lüfter zuschaltet, der Kompressor leicht zeitverzögert.

Timer

Wenn Sie den Betrieb «ab jetzt» zeitlich limitieren möchten, schalten Sie das Gerät mit der «Power»-Taste ein und drücken dann die «Timer»-Taste. Mit jedem Tastendruck, erhöht sich der Wert um 1 Stunde, der entsprechende Zeitwert wird auf dem Display angezeigt. Der Betrieb kann auf maximal 12 Stunden limitiert werden. Wird der Wert auf „00“ gesetzt, wird der Timer abgebrochen. Die Anzeige erlischt. Nachdem der Timer eingestellt ist, leuchtet die Timer-LED während der ganzen Zeitspanne. Nach Ablauf des Timings erlischt die Timer-LED automatisch.

Weiter kann der Timer so gesetzt werden, dass er den Betrieb auf einen Zeitpunkt 1-12 Stunden in der Zukunft startet. Für diese Funktion drücken Sie die «Timer»-Taste im ausgeschalteten Modus. Jedes Drücken der Taste schiebt den Startzeitpunkt um 1 Stunde nach hinten. Der Betrieb startet also nach der im Display sichtbaren Anzahl Stunden und ist zeitlich nach hinten nicht limitiert. Die Zielfeuchte wird automatisch aus der letzten gemachten Einstellung übernommen.

Einstellung Zielfeuchte

Im Display wird standardmässig die aktuell gemessene Feuchte in % angezeigt. Drücken Sie die Taste «Feuchte», wird der eingestellte Zielfeuchtewert blinkend angezeigt. Also der Wert, bis auf welchen das Gerät entfeuchtet. Dieser kann durch erneutes Drücken verändert werden. Jedes Drücken der Taste verändert den Zielfeuchtewert um 5% im Bereich zwischen 30% - 80%. Die letzte sichtbare Zahl wird nach 3 Sekunden automatisch als neues Ziel gespeichert und die Anzeige wechselt zurück auf die stehende Zahl der aktuell gemessenen Feuchtigkeit. Die Zielfeuchte kann nur im «Auto-Modus» verändert werden, nicht aber im Dauerbetrieb und im Nachtmodus.

Drücken Sie die Feuchtigkeitstaste 3 Sekunden lang, um die aktuelle Umgebungstemperatur anzuzeigen.

Ventilations-Stärke

Starke - schwache Ventilation: drücken Sie die Taste «Ventilation», um zwischen starker und schwacher Ventilationsstufe zu wechseln. Die entsprechende Anzeige leuchtet im oberen linken Bereich des Bedienerfeldes. Im Dauerbetrieb, Nachtmodus oder während der automatischen Selbstabtauung kann die Ventilation nicht verändert werden.

Tastensperre / Kindersicherung

Drücken Sie die Taste «Tastensperre» für 3 Sekunden, um die Funktion zu aktivieren resp. zu deaktivieren.

WIFI App „Smart Life-Smart Living“

Die App „Smart Life-Smart Living“ ist für Android und iOS verfügbar. Scannen Sie den entsprechenden QR-Code, um direkt zum Download zu gelangen.

Download Smart Life App

Informationen zur Verwendung der App

Den Luftentfeuchter können Sie mit Ihrem Heimnetzwerk verbinden und via Ihrem Handy oder Tablet steuern. Voraussetzung ist eine permanente WLAN-Verbindung zu Ihrem Router und die App „Smart Life-Smart Living“. Auch von unterwegs behalten Sie die Kontrolle über den Betrieb des Entfeuchters sowie die Raumbedingungen.

Systemvoraussetzung für die Nutzung der App

iOs 11.0 oder höher

Android 5.0 oder höher

Inbetriebnahme über die App

1. Installieren Sie die App „Smart Life-Smart Living“. Erstellen Sie ein Benutzerkonto.

2. Aktivieren Sie die WIFI-Funktion in den Einstellungen Ihres Handys oder Tablets.

3. Achten Sie darauf, dass der Entfeuchter im Empfangsbereich Ihres WLANs ist.

4. Halten Sie die «Timer»-Taste etwa 5 Sekunden lang gedrückt. Die WIFI-Lampe blinkt schnell.

5. Starten Sie die App und wählen Sie ”+”.

6. Wählen Sie das Menü „Klimaanlage“ und befolgen Sie die Anweisungen auf dem Display.

7. Sobald die Verbindung erfolgreich aufgebaut werden konnte, leuchtet die WIFI-Lampe auf. Jetzt können Sie die den Entfeuchter auch via App steuern. Die manuelle Bedienung am Gerät selbst bleibt selbstverständlich erhalten.

8. Drücken Sie die «Timer»-Taste etwa 5 Sekunden lang, wenn Sie die Verbindung trennen möchten. Die WIFI-Lampe erlischt.

ABFÜHREN DES KONDENSWASSERS

Es gibt zwei Möglichkeiten, das der Luft entzogene Wasser abzuführen:
A. Sammeln im eingeschobenen Wassertank mit manuellem Entleeren, sobald dieser voll ist.
B. Direktes Abführen per Schlauchanschluss in einen tiefer liegenden Ablauf.

Sammeln im Wassertank

Das Wasser sammelt sich im hinten eingeschobenen Eimer, wobei ein Magnetschwimmer den Betrieb automatisch unterbricht, sobald der Eimer voll ist. Eine Alarmleuchte am Bedienerfeld zeigt den Vollstand an. Nach dem Entleeren schaltet sich das Gerät mit unveränderter Einstellung wieder zu, sobald der Tank ordnungsgemäss wieder eingesetzt ist.

Vorgehen: Wenn der Tank voll ist, gibt das Gerät ein akustisches Signal und die Anzeige «voll» leuchtet auf.

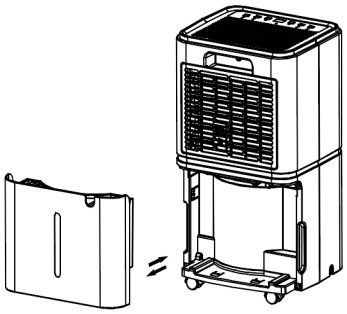

☞ Ziehen Sie den Wassertank mit beiden Händen aus dem Luftentfeuchter.

☞ Entleeren Sie das Wasser z.B. in ein Spülbecken.

☞ Setzen Sie den leeren Tank wieder in das Gerät ein. Sollte sich der Eimer nur schwer in das Gerät zurückschieben lassen, ist möglicherweise der aufgesetzte Deckel lose und muss etwas festgedrückt werden.

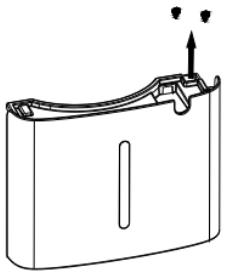

Alternativ kann der Deckel des Eimers auch ganz entfernt werden.

☞ Wenn die Anzeige «voll» nicht erlischt, überprüfen Sie durch Kippen des Eimers, ob der Schwimmer beweglich, also nicht verklemmt ist (z.B. durch Schmutz).

Direkter Schlauchanschluss

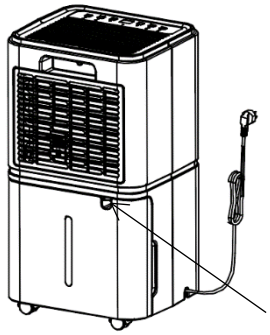

Wenn ein Ablauf vorhanden ist, kann das Kondenswasser auch direkt über einen angeschlossenen Schlauch abgeführt werden. Das Gerät verfügt über keine Pumpe. Der Ablauf muss daher tiefer, als der Schlauchanschluss liegen.

☞ Stellen Sie das Gerät auf horizontalen, ebenen Untergrund.

☞ Schalten Sie das Gerät vor dem Betrieb aus.

☞ Entfernen Sie den Stöpsel des Ausgusshahns (direkt über dem Eimer) und stecken Sie anstelle den Schlauch darauf.

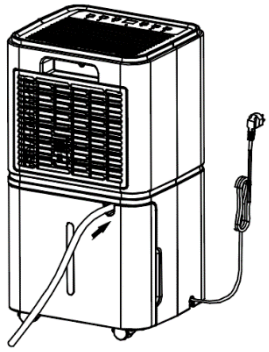

☞ Der Schlauch darf nicht geknickt oder gewellt sein und muss ein stetiges Gefälle zum Ablauf aufweisen. Ebenfalls sollte das Schlauchende nicht in Wasser getaucht sein. Andernfalls kann es zu einem Luftpuffer im Schlauch kommen, so dass sich das Wasser zurück in das Gerät staut und dort überläuft.

WARTUNG

Reinigen des Standard-Luftfilters

Der Filter sorgt dafür, dass Schmutz nicht in das Gerät gelangt und sich somit weniger Staub insbesondere auf den Kühlrippen ablagert. Für höchste Effizienz reinigen Sie den Filter immer dann, wenn er durch Schmutz und Staub keinen optimalen Luftdurchzug mehr bietet. Der Filter ist auf der Rückseite des Gehäuses eingeklickt und kann einfach entnommen werden. Reinigen Sie den Luftfilter am besten vorsichtig unter lauwarmem Wasser. Die Reinigung mit einem Staubsauger ist nicht empfehlenswert, da das Nylonnetz verletzt werden kann und der Filter dadurch seine Reinigungsleistung verliert.

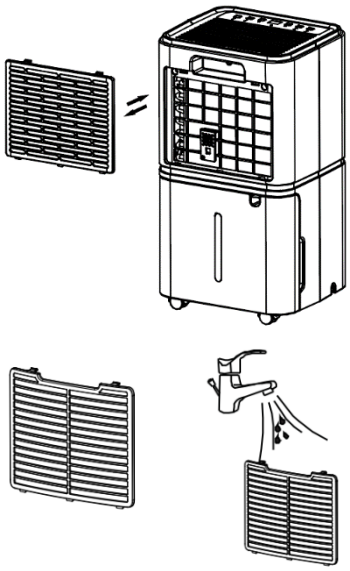

Setzen Sie den gereinigten Luftfilter wieder ein. Der Filter kann auch feucht eingesetzt werden, da er sich im Luftzug sehr schnell abtrocknet.

GENERELLE HINWEISE ZUM BETRIEB:

☞ Der Entfeuchter ist für den Einsatz in einem Temperaturbereich zwischen 5°C bis 35°C gebaut. Wenn die Umgebungstemperatur niedriger oder höher als die Funktionstemperatur ist, stoppt der Luftentfeuchter.

☞ Zwischen 5°C und 16°C unterbricht der Kompressor gelegentlich seinen Betrieb für die Durchführung der automatischen Selbstabtauung. Der Lüfter läuft in dieser Zeit weiter.

☞ Kompressor und Ventilator geben während dem Betrieb eine leichte Abwärme ab. Es ist daher normal, dass die ausgeblasene Luft etwas wärmer ist, als die eingezogene Raumluft.

☞ Wenn Ihr Gerät beim Luftausblas über verstellbare Lamellen verfügt, stellen Sie diese vor dem Start nach oben, so dass der Luftdurchzug optimal ist.

☞ Bei allfälligen Störungen beachten Sie vorweg auch die Übersicht auf der nächsten Seite zum Thema Problembehandung.

PROBLEMBEHANDLUNG:

Problem	Mögliche Ursache	Lösung
Gerät läuft nicht	Steckdose hat keinen Strom oder Sicherung ist herausgesprungen.	Testen Sie an einer anderen Steckdose und überprüfen Sie die Sicherungen.
	Anzeige “voll” leuchtet	Tank leeren und korrekt einsetzen.
	Temperatur unter 5°C oder über 35°C	Raumtemperatur verändern.
Schlechte Leistung	Verstopfter Luftfilter	Luftfilter reinigen
	Kühlmittelverlust, kühlt nicht mehr	Kontaktieren Sie Ihre Verkaufsstelle.
Betrieb laut	Gerät steht nicht eben	Stellen Sie das Gerät auf flachen Untergrund
Wasser tropft aus Gerät	Ausgusshahn verschmutzt	Hahn reinigen (z.B. mit Pfeiffenputzer)
	Rückstau durch angeschlossenen, nicht durchlässigen Schlauch	Gefälle Schlauch überprüfen, Knick/Wellen korrigieren, ev. reinigen oder ersetzen
	Gerät steht nicht eben	Gerät auf horizontalen Untergrund stellen
Anzeige “E2” Anzeige “LO” Anzeige “HI” Anzeige “CL” Anzeige “CH”	Defekter Feuchtesensor Feuchte unter 20% -> Gerät stoppt Feuchte über 90% -> Gerät stoppt Temperatur über 35°C -> Gerät stoppt Temperatur unter 5°C -> Gerät stoppt	Sensor ersetzen lassen Bedingungen lassen Betrieb nicht zu Bedingungen lassen Betrieb nicht zu Bedingungen lassen Betrieb nicht zu Bedingungen lassen Betrieb nicht zu

Wenn Sie das Gerät längere Zeit nicht benutzen, trocknen Sie es vollständig aus. Ziehen Sie den Stecker aus der Steckdose, lassen Sie das restliche Wasser aus dem Gerät ab und reinigen Sie den Filter. Das Gerät muss während der Lagerung in aufrechter Position gehalten werden. Bewahren Sie die Maschine an einem trockenen und sicheren Ort in Innenräumen auf. **Bemerkung:** Der Verdampfer in der Maschine muss vor dem Verpacken des Geräts getrocknet werden, um Schäden an den Bauteilen sowie Schimmelbildung während längerer Lagerung zu vermeiden. Stellen Sie den Trockner dazu einen Tag lang an einen trockenen, idealerweise temperierten Ort, damit sich auch die Innenkomponenten vollständig austrocknen können.

Dieses Gerät gehört nicht in den Hausmüll.
Bitte entsorgen Sie es bei Ihrer Recyclingstelle.